Technische Änderungen im Zuge der Weiterentwicklung vorbehalten.
Maßangaben können eine Toleranz von +/- 5 mm aufweisen!

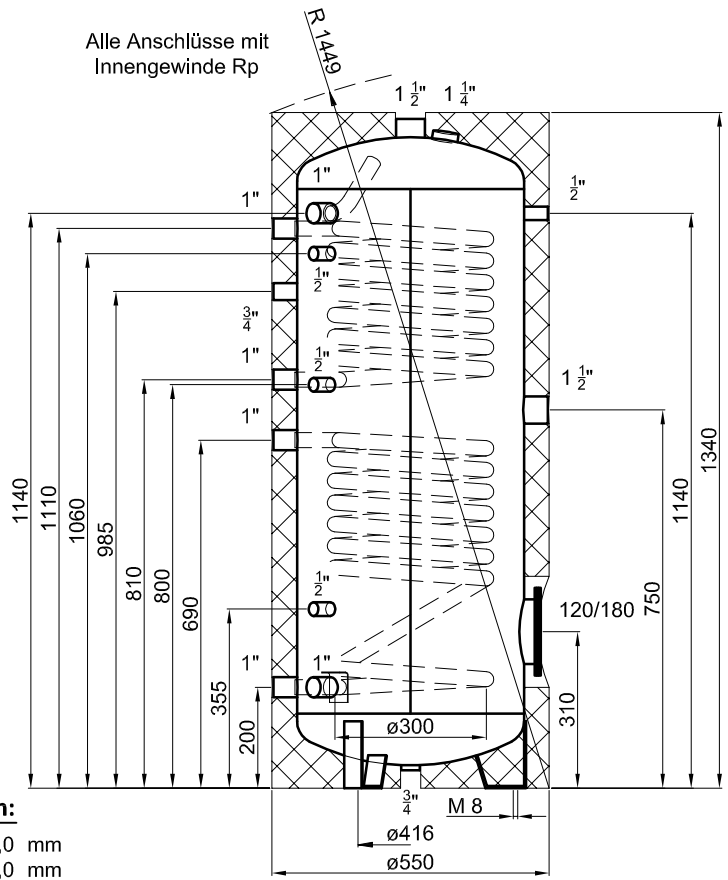

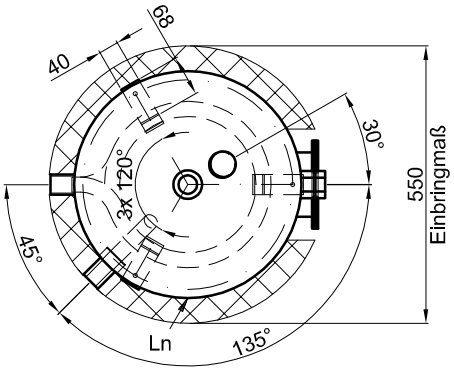

Glattrohr-Wärmetauscher unten:

Übertragungsfläche:	1,2	m²
Inhalt:	5,5	l
zulässiger Druck (PS):	16,0	bar
zulässige Temperatur (TS):	0 - 110	°C
zulässiges Medium:	Wasser/Glykol	
Werkstoff:	S235JRG2	

Betriebsangaben:

Behälter:

Nennvolumen:	200	l
zulässiger Druck (PS):	10,0	bar
Prüfdruck (PT):	15,0	bar
zulässige Temperatur (TS):	0 - 95	°C
zulässiges Medium:	Wasser	
Gewicht:	91	kg
Werkstoff:	S235JRG2	
Korrosionsschutz:	innen emailliert, außen beschichtet	

Glattrohr-Wärmetauscher oben:

Übertragungsfläche:	0,8	m²
Inhalt:	3,1	l
zulässiger Druck (PS):	16,0	bar
zulässige Temperatur (TS):	0 - 110	°C
zulässiges Medium:	Wasser/Glykol	
Werkstoff:	S235JRG2	

Materialstärken:

Mantelblech:	3,0	mm
Klöpperböden:	4,0	mm

Materialstärken sind nicht dargestellt!

PU-Hartschaum
fest aufgeschäumt

TWL-Technologie GmbH
Im Gewerbegebiet 2 - 12
D-92271 Freihung
www.twl-technologie.de

Gezeichnet:	Datum:	Maßstab:
Julian Klier	01.01.2015	M 1:15

Emaillierter Solarspeicher Typ SO 200

Art-Nr. SO.0200