Technische Änderungen im Zuge der Weiterentwicklung vorbehalten.
Maßangaben können eine Toleranz von +/- 5 mm aufweisen!

Alle Anschlüsse mit
Innengewinde Rp
KW + WW mit
Außengewinde R

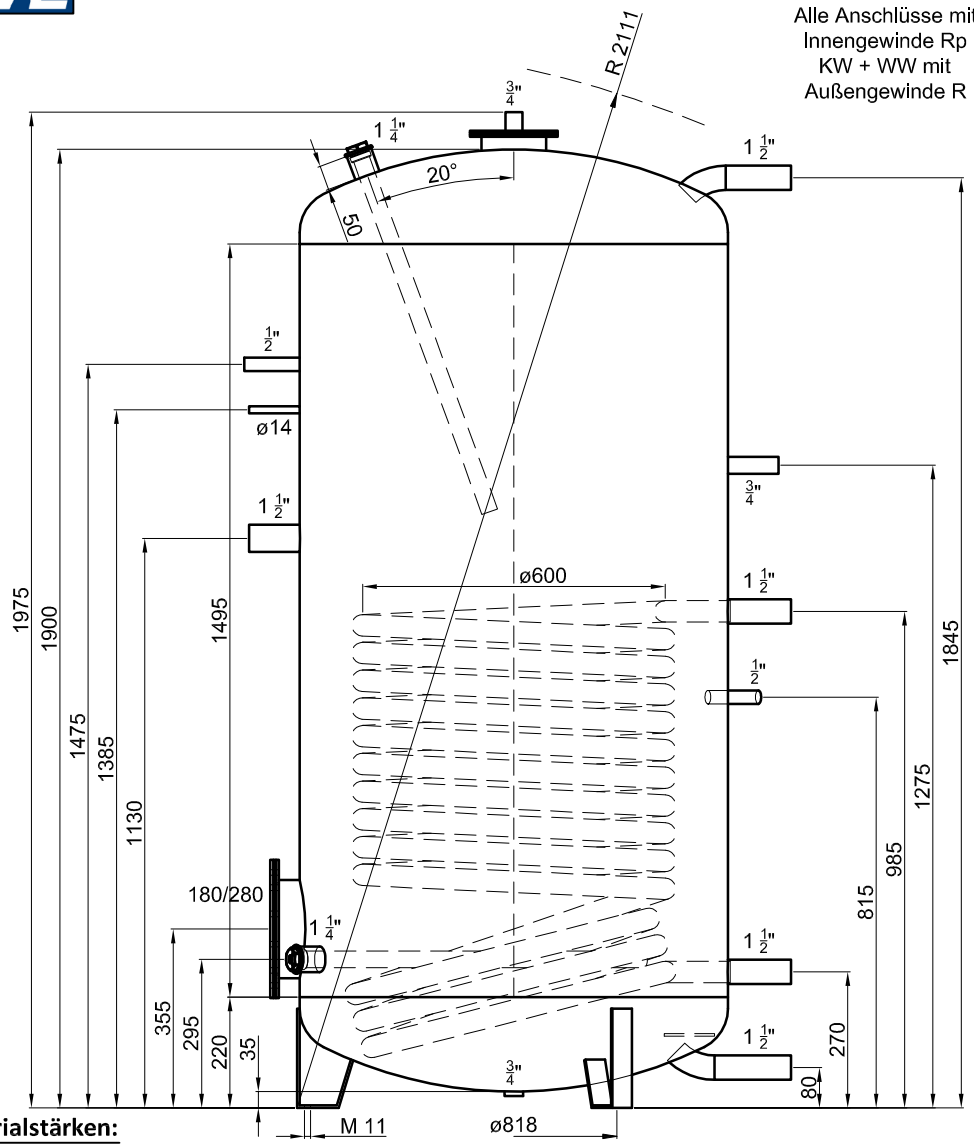

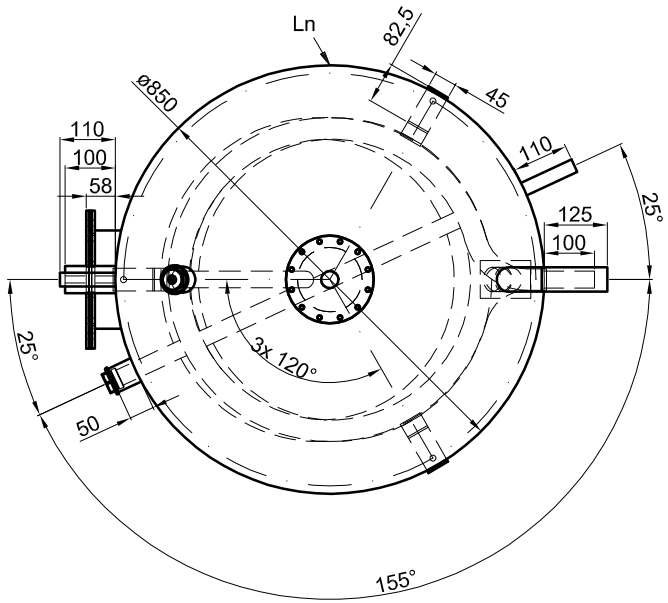

Materialstärken:

Mantelblech: 4,0 mm
Klöpperböden: 5,0 mm

Materialstärken sind nicht dargestellt!

Betriebsangaben:

Behälter:

Nennvolumen:	1.000	l
zulässiger Druck (PS):	10,0	bar
Prüfdruck (PT):	15,0	bar
zulässige Temperatur (TS):	0 - 95	°C
zulässiges Medium:	Wasser	
Gewicht:	266	kg
Werkstoff:	S235JRG2	
Korrosionsschutz:	innen emailliert, außen beschichtet	

Glattrohr-Wärmetauscher unten:

Übertragungsfläche:	3,5	m²
Inhalt:	31,3	l
zulässiger Druck (PS):	16,0	bar
zulässige Temperatur (TS):	0 - 110	°C
zulässiges Medium:	Wasser/Glykol	
Werkstoff:	S235JRG2	

TWL-Technologie GmbH
Im Gewerbegebiet 2 - 12
D-92271 Freihung
www.twl-technologie.de

Gezeichnet:	Datum:	Maßstab:
Julian Klier	01.01.2015	M 1:15

Emaillierter Standspeicher Typ S 1000

Art-Nr. S.1000